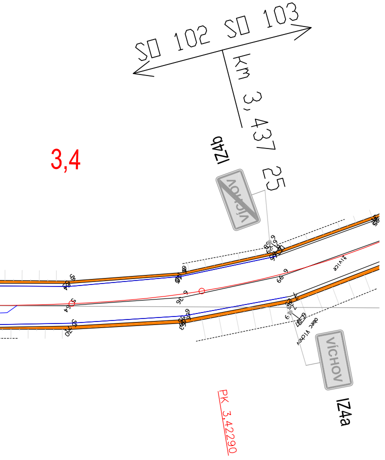
SO 102
SO 103
km 3,437 25
IZ4b
VÍCHOV
3,4
živice
obec Víchov
VÍCHOV
IZ4a
PK 3,42290

LEGENDA:

- Podélná čára souvislá V1a š. 0,125m
- Podélná čára přerušovaná V2a, kadence 3m / 6m, š. 0,125m
- Podélná čára přerušovaná V2b, kadence 3m / 1,5m, š. 0,125m
- Podélná čára přerušovaná V2b, kadence 1,5m / 1,5m, š. 0,25m
- Podélná čára V3 š. 0,125m, kadence 3m / 1,5m, š. 0,125m
- Vodící čára V4, kadence 0,5m / 0,5m, š. 0,25m
- Vodící čára V4, š. 0,25m
- Vodící čára V4, š. 0,125m
- BUS BUS Zastávka autobusu V11a

IJ4b Stávající DZ

PROJEKTOVÁNÍ DOPRAVNÍCH STAVEB
Projekční kancelář Ing. Škubalová
U Bachmače 29, 326 00 PLZEŇ
tel. 377 455 842

VÝŠKOVÝ SYSTÉM B.p.v.
SOUŘADNICOVÝ SYSTÉM S-JTSK

VED. PROJEKTANT	ZODP. PROJEKTANT	KRESLIL	SCHVÁLIL	Projekční kancelář Ing. Škubalová U Bachmače 29, 326 00 PLZEŇ tel. 377 455 842
Ing. Škubalová	Ing. Škubalová	Ing. Bobková	Ing. Škubalová	

KRAJ Plzeňský	KAT.ÚZEMÍ: Těchlovice u Stříbra, Záchlumí u Stříbra, Víchov	FORMÁT	
OBJEDNATEL SÚS Plzeňského kraje		DATUM	10/2022
AKCE II/230 Víchov - Těchlovice, oprava OBJEKT: SO 102 Těchlovice – Víchov extravilán		ÚČEL	PDPS
		ČÍS. ZAKÁZKY	22209
		MĚŘÍTKO	1:500
OBSAH SITUACE VODOROVNÉHO DOPRAVNÍHO ZNAČENÍ - díl 2 km 2,100 00 - 3,437 25		ČÍS. VÝKRESU 6b.	ČÍS. KOPIE

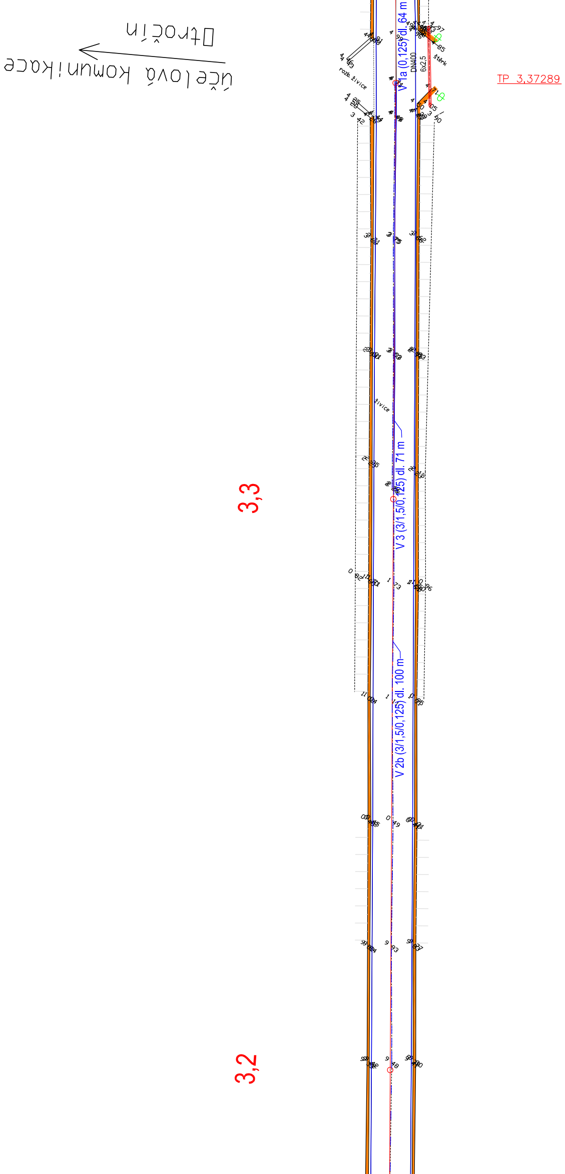
účelová komunikace
Otročín
TP 3,37289
V 1a (0,125) dl. 64 m
DN400
6x2,5
štěrk
rozb. živice
živice
V 3 (3/1,5/0,125) dl. 71 m
V 2b (3/1,5/0,125) dl. 100 m
3,3
3,2

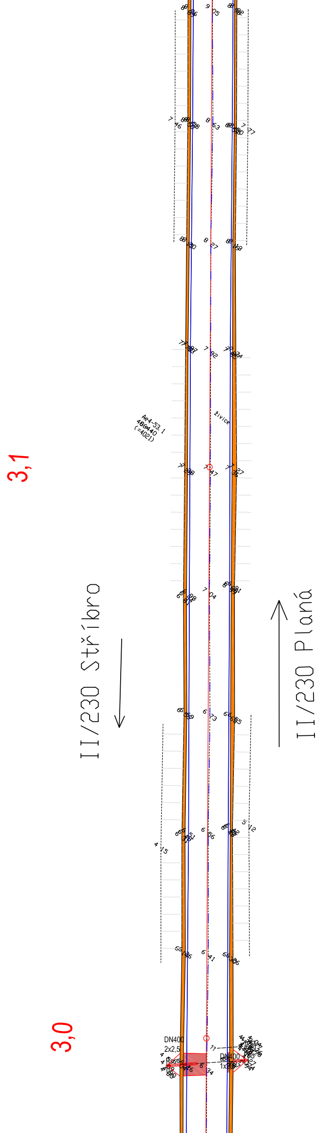
3,1
3,0
II/230 Stříbro
II/230 Planá
Ae4-53,1
466440
(=4021)
živice
DN400
2x2,5
DN400
1x2
9 05
7 46
8 63
7 77
8 27
7 92
7 47
7 04
6 73
6 56
4 15
5 12
6 41
6 34

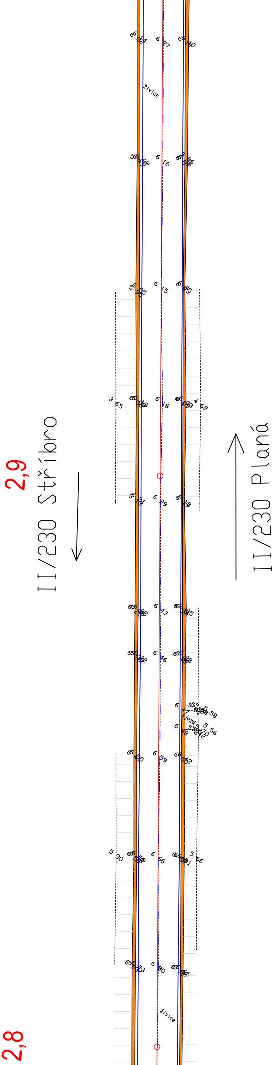
2,9
II/230 Stříbro
II/230 Planá
2,8
živice
živice

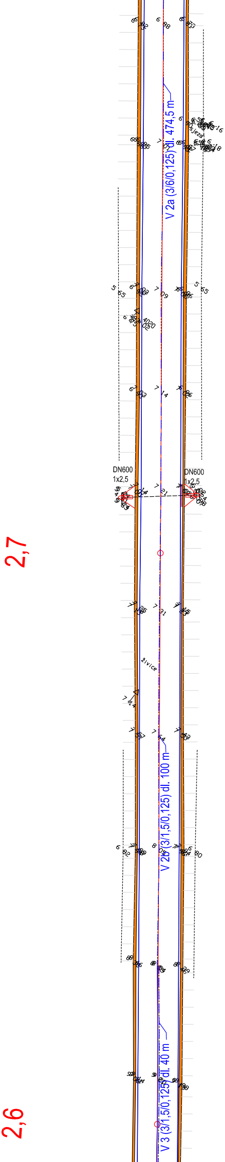
V 2a (3/6/0,125) dl. 474,5 m
DN600
1x2,5
DN600
1x2,5
2,7
živice
V 2b (3/1,5/0,125) dl. 100 m
V 3 (3/1,5/0,125) dl. 40 m
2,6

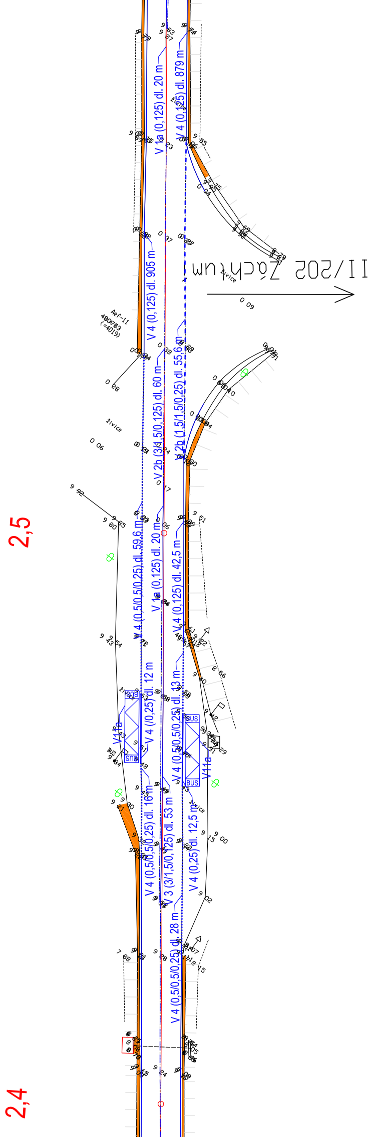
V 1a (0,125) dl. 20 m
V 4 (0,125) dl. 879 m
II/202 Záchlum
živice
V 4 (0,125) dl. 905 m
Aef-11
(=4019)
V 2b (3/1,5/0,125) dl. 60 m
V 2b (1,5/1,5/0,25) dl. 55,6 m
živice
2,5
V 4 (0,5/0,5/0,25) dl. 59,6 m
V 1a (0,125) dl. 20 m
V 4 (0,125) dl. 42,5 m
V 4 (/0,25) dl. 12 m
V 4 (0,5/0,5/0,25) dl. 13 m
BUS
V11a
BUS
V11a
živice
V 4 (0,5/0,5/0,25) dl. 16 m
V 3 (3/1,5/0,125) dl. 53 m
V 4 (0,25) dl. 12,5 m
V 4 (0,5/0,5/0,25) dl. 28 m
2,4

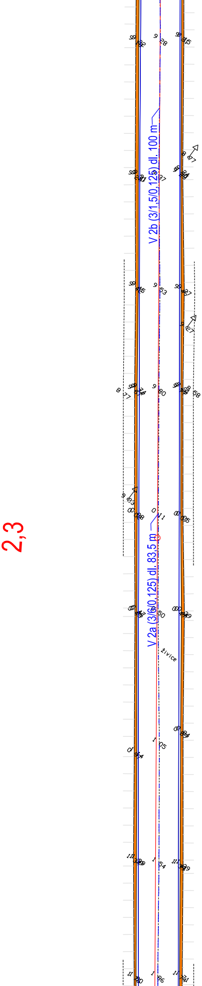
V 2b (3/1,5/0,125) dl. 100 m
V 2a (3/6/0,125) dl. 83,5 m
živice
2,3

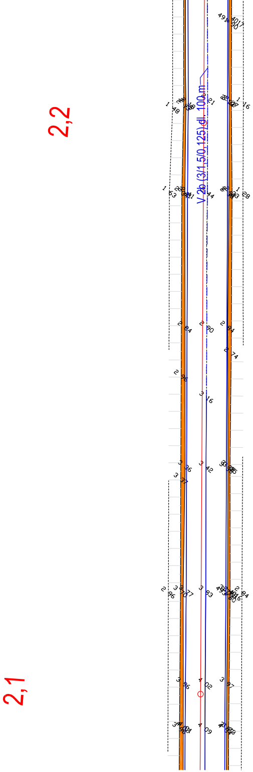
2,2
2,1
V 2b (3/1,5/0,125) dl. 100 m
1 48
21
1 16
1 63
44
1 28
2 84
2 90
2 84
2 74
2 96
3 16
3 36
3 42
3 37
2 96
3 77
3 83
2 84
3 96
4 02
3 97
4 09